外形寸法とブーム作動範囲

KL7

●外形寸法

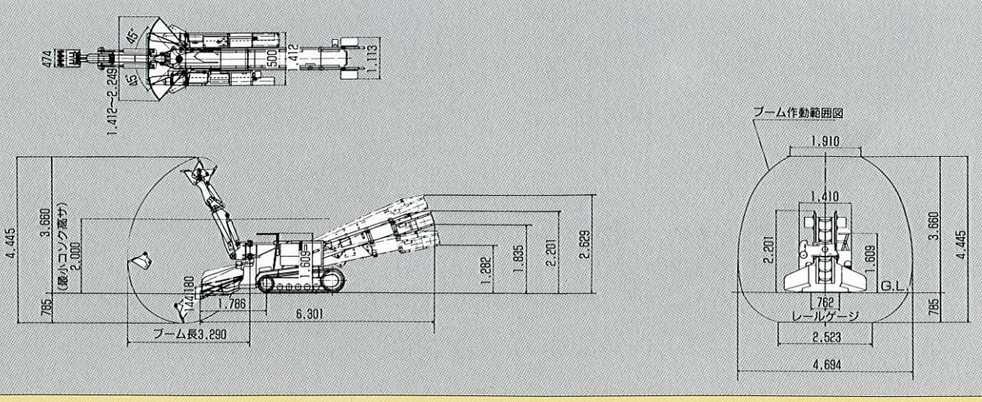

KL20

●外形寸法

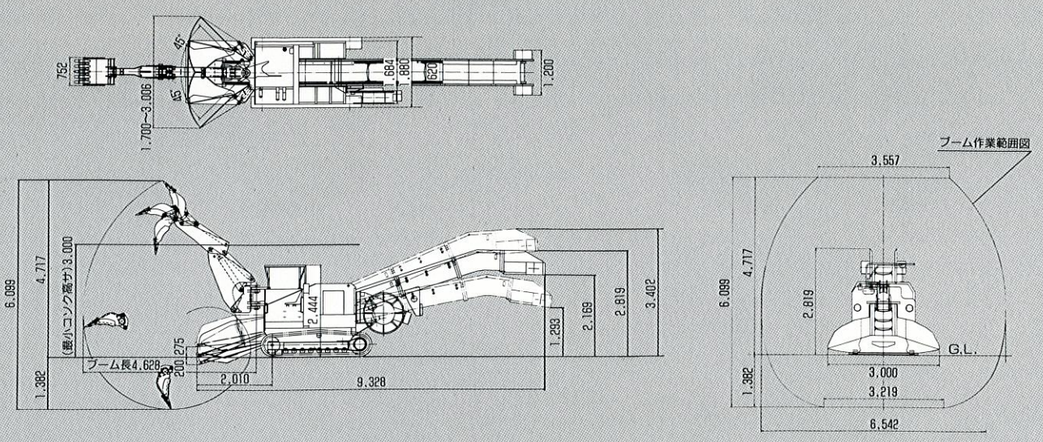

KL41

●外形寸法

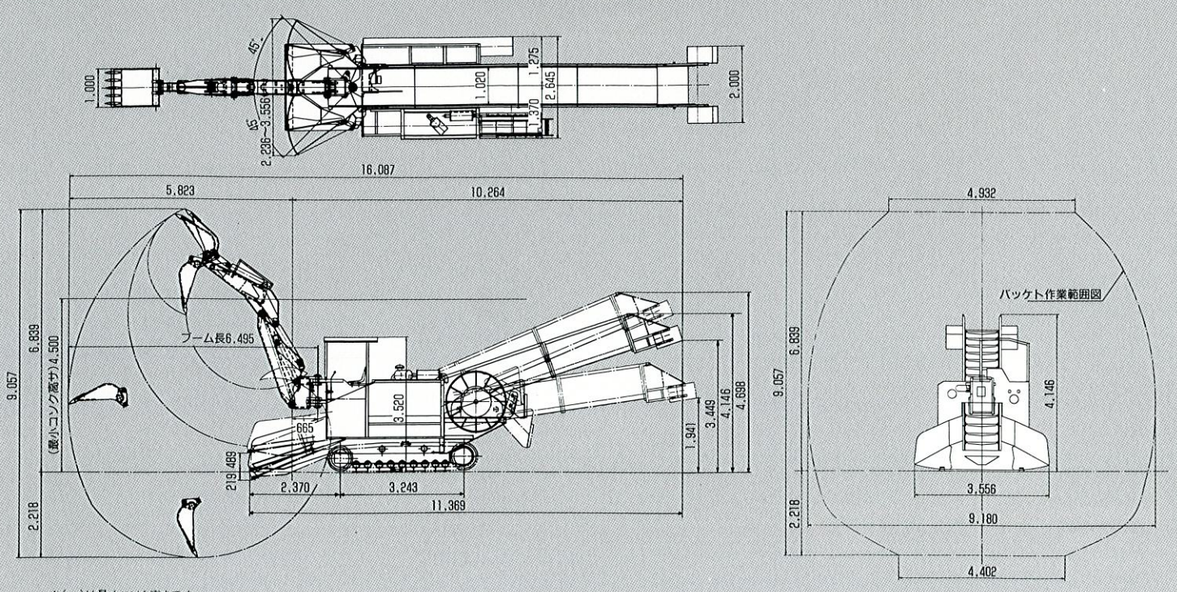

＊(　)は最小コソク高さです

KEMCO
ケムコ・シャフローダ標準仕様

区分	項目	KL61 クローラ型	KL51 クローラ型	KL41 クローラ型	KL20 クローラ ポニートラック	KL15 クローラ ポニートラック	KL7 クローラ ポニートラック
本体	全長（mm）	11,370	11,370	11,370	9,330	7,780	6,300
	全巾（mm）	2,650	2,650	2,650	1,880	1,730	1,410
	全高（mm）	3,520	3,520	3,520	2,450	2,450	1,610
	総重量（ton）	25.5	25.5	25.0	13.0	12.0	8.5
	電動機（kW）	90	90	90	45	45	30
	ディーゼルエンジン（hp）	139	139	139	——	——	——
	自走速度（km/h）	2.15/2.7	2.15/2.7	2.15/2.7	1.2	1.2	1.0
	レールゲージ（mm）	——	——	——	914	762	762
チェーン・コンベア	コンベア能力（m³/h）	300	300	300	150	150	70
	コンベア巾（mm）	1,020	1,020	1,020	620	620	500
	最高通過高（mm）	1,050	1,050	1,050	700	700	500
	テーブル巾（mm）	2,240～3,560	2,240～3,560	2,240～3,560	1,700～3,000	1,700～3,000	1,410～2,250
ブーム	ブーム型式	B61-QMS8250	B51-QM8890	B41-QM6450	B21-QM4600	B15-PN4000	B07-PN3300
	最大リーチ（mm）	9,450	8,890	6,490	4,630	4,050	3,290
	最大掘さく深さ（mm）	2,500	2,940	2,220	1,380	1,460	790
	最大掘さく高さ（mm）	10,450	9,610	6,840	4,720	4,310	3,660
	バケット巾（mm）	820	1,000	1,000	752	700	474
	掘さく力（ton）	5.8	5.8	5.8	4.5	4.5	3.0
電気	電源（v×hz）	AC400、440 ×50/60	AC400、440 ×50/60	AC400、440 ×50/60	AC400、440 ×50/60	AC400、440 ×50/60	AC400、440 ×50/60
	ケーブルリール	(左取付) 80sq×100m	(左取付) 80sq×100m	(左取付) 80sq×100m	(左取付) 22sq×100m	(左取付) 22sq×20m	——
	ケーブルサイズ（mm²）	80	80	80	22	22	22
主なオプション部品	延長コンベア(ストレート)	——	——	——	C20-S1625	C20-S1625	——
	延長コンベア（曲り）	C61-R2530	C61-R2530	C61-R2530	——	——	C07-R700
	レールゲージ（mm）	——	——	——	762	914	610
	ケーブルリール	(右取付) 80sq×100m	(右取付) 80sq×100m	(右取付) 80sq×100m	(右取付) 22sq×100m	(右取付) 22sq×20m	22sq×20m
ずり積機使用例		11Tダンプカー	11Tダンプカー	11Tダンプカー	8Tダンプカー	24m³シャトルカー	12m³シャトルカー
		20T低床ダンプ	20T低床ダンプ	20T低床ダンプ	15T低床ダンプ	12m³シャトルカー	8m³シャトルカー
		20m³コンテナ	20m³コンテナ	20m³コンテナ	6.0m³鋼車	4.5m³鋼車	3m³鋼車
		——	——	——	4.5m³鋼車	——	2m³鋼車

●上記オプション部品の他にも、トンネル断面及びずり出し坑に合わせた改造型を製作、納入することができます。
●記載仕様は改良のため、予告なしに変更することがあります。